BM serwis
Wyposażenie magazynów
Rok założenia 1997

Karta katalogowa produktu

Podnośnik elektryczny ELEVAH E6 MOVE picking - praca do 6 m

Kod produktu: WFE-210EU

Symbol producenta: ELEVAH E6 MOVE PICKING

Zapytaj o cenę

Elevah E6 Move Picking to kompaktowy, samojezdny podest do kompletacji zamówień, przeznaczony do pracy na wysokości do **6 m** w magazynach, sklepach i centrach logistycznych. Umożliwia szybkie, wygodne i bezpieczne pobieranie towaru bez użycia drabin.

- wysokość robocza do 6 m – łatwy dostęp do wyższych poziomów regałów
- udźwig 200 kg (operator + ładunek)
- elektrycznie regulowana półka do 100 kg
- jazda i manewrowanie bez schodzenia z platformy
- kompaktowa podstawa (ok. 78 × 110 cm) – idealna do wąskich korytarzy
- stabilna konstrukcja i komplet zabezpieczeń dla bezpiecznej pracy

Zastosowanie: kompletacja zamówień, uzupełnianie regałów, inwentaryzacje oraz lekkie prace serwisowe wewnątrz obiektów.

Główne cechy:

- kompaktowe wymiary
- bezpieczna praca na wysokości
- elektryczne podnoszenie i napęd jazdy
- solidna, przemysłowa konstrukcja
- antypoślizgowa platforma robocza
- mobilna konstrukcja

Opis szczegółowy:

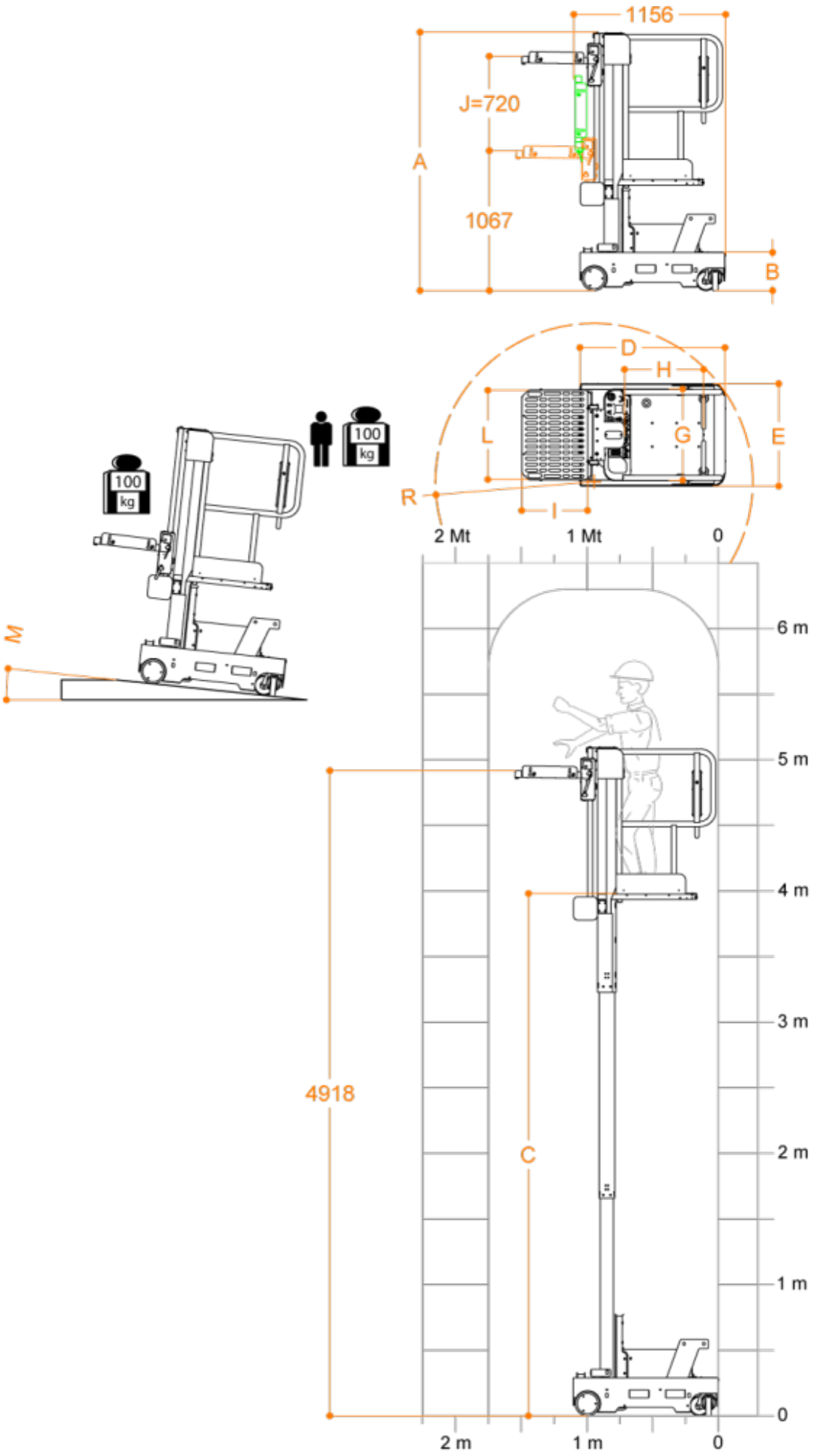
1156
J=720
A
1067
B
D
H
L
G
E
R
I
100
kg
100
kg
M
2 Mt
1 Mt
0
6 m
5 m
4 m
3 m
2 m
1 m
0
4918
C
2 m
1 m
0

Maksymalna wysokość robocza		6 m
Maksymalna udźwig		200 kg
Operatorzy		1
Wykorzystanie* **		Wewnątrz- Na zewnątrz
A	**Wysokość w stanie złożonym**	1970 mm
B	**Minimalna wysokość od podłoża**	290 mm
C	**Maksymalna wysokość podstawy kosza od podłoża**	3980 mm
D	**Wymiary podstawy**	1100 mm
E		780 mm
F		1152 mm
G	**Wewnętrzne wymiary kosza**	685 mm
H		600 mm
Ciężar maszyny		705 kg
Wymiary kół pędnych		Ø 186 x 60 mm
Wymiary kół obrotowych		Ø 150 x 40 mm
Półka kompletacyjna		
I	**Wymiary**	500 mm
L		680 mm
Regulacja		Elektryczna
J	**Posuw**	930 mm
Minimalna wysokość od podłoża		857 mm
Maksymalna wysokość od podłoża		4918 mm
Udźwig		100 kg
Wydajność		
Zasilanie		Elektryczne 24 V
Akumulator		2 Pb Kwas Trojan 12V 105Ah
ładowarka		115V – 230V 50/60HZ
M	**Maksymalny stopień nachylenia**	15%
Nachylenie pokonywane na wysokości		2,5%
Wewnętrzny promień skrętu		0
Zewnętrzny promień skrętu		1250 mm
Maksymalna prędkość unoszenia/opuszczania		0,2 m/s
Maksymalna prędkość (z koszem na ziemi)		5,5 km/h
N	**Maksymalny nacisk na koło przy pełnym obciążeniu***	3,1 kN
**Cykle pracy przy naładowanych bateriach ** **		100

* Maksymalne ciśnienie, zakładając, że waga wózka komisjonującego wraz z maksymalnym ładunkiem na pokładzie jest całkowicie rozłożona po jednej stronie maszyny (ładunek całkowicie asymetryczny).

** Za cykl pracy rozumie się ruch do 20 m oraz pełne podnoszenie i opuszczanie przy maksymalnej wysokości i z regulacja platformy ładowania. Cykl pracy ma charakter orientacyjny i nie jest gwarantowany.

*** Może być używany również na zewnątrz, pod warunkiem braku wiatru i opadów atmosferycznych.

Specyfikacja techniczna:

Wysokość robocza	do 6 m
Maksymalne obciążenie	200 kg

BM Serwis
Dział Handlowy i Sklep:
ul. Gierdziejewskiego 5,
02-495 Warszawa

Adres rejestrowy:
ul. Szekspira 4/75,
01-913 Warszawa

Telefon:
+48 22 633 33 11
+48 22 633 33 44
+48 22 669 97 97
+48 22 663 96 96
Email:
info@bmserwis.pl

NIP: PL 1180533163
REGON: 012758408
BDO: 000121458