BM serwis
Wyposażenie magazynów
Rok założenia 1997

Karta katalogowa produktu

Podnośnik ręcznie prowadzony ELEVAH 40B - wysokość robocza do 4 m

Kod produktu: WFE-290EU

Symbol producenta: ELEVAH 40B

Zapytaj o cenę

Nowoczesny podest ruchomy to profesjonalne rozwiązanie do kompletacji zamówień, obsługi regałów magazynowych oraz prac serwisowych na wysokości. Urządzenie zostało zaprojektowane z myślą o bezpiecznej i wydajnej pracy w magazynach, centrach logistycznych, sklepach wielkopowierzchniowych oraz halach produkcyjnych.

Kompaktowa konstrukcja umożliwia swobodne manewrowanie w wąskich alejkach między regałami, a elektryczny napęd pozwala na szybkie i wygodne przemieszczanie operatora wraz z platformą roboczą. Stabilna podłoga antypoślizgowa oraz pełne barierki ochronne zapewniają wysoki poziom bezpieczeństwa podczas pracy na wysokości.

Panel sterowania umieszczony przy stanowisku operatora umożliwia intuicyjną obsługę podnoszenia i jazdy. Zasilanie akumulatorowe gwarantuje cichą i bezemisyjną pracę, dzięki czemu podest idealnie sprawdza się w obiektach zamkniętych.

Główne cechy:

- bezpieczna praca na wysokości
- kompaktowe wymiary – idealny do wąskich

korytarzy

- elektryczne podnoszenie
- solidna, przemysłowa konstrukcja
- antypoślizgowa platforma robocza

Opis szczegółowy:

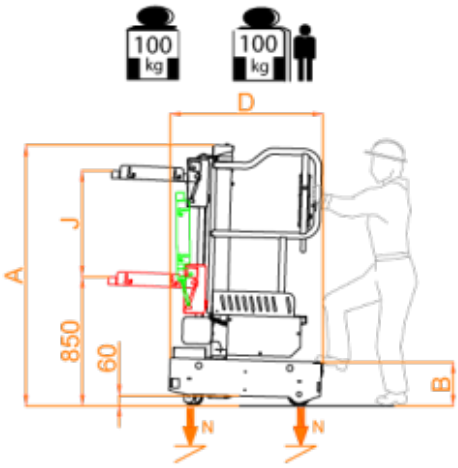
100
kg
100
kg
D
A
J
850
60
B
N
N

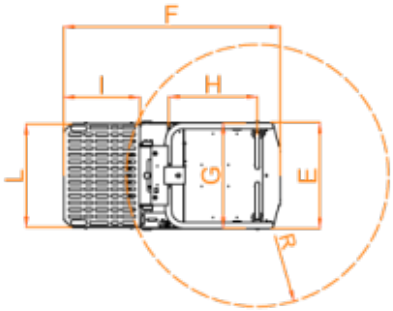
F
I
H
L
G
E
R

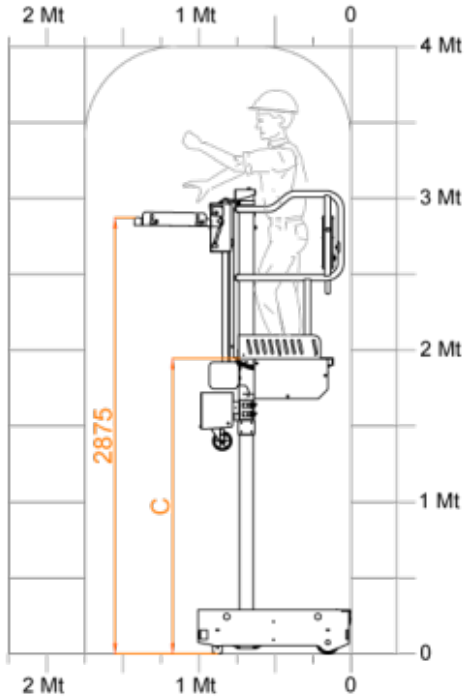
2 Mt
1 Mt
0
4 Mt
3 Mt
2 Mt
1 Mt
0
2875
C
2 Mt
1 Mt
0

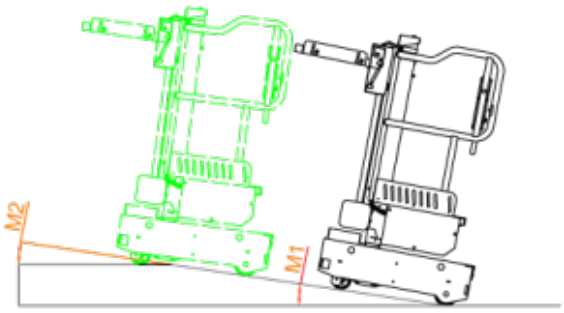
M2
M1

Maksymalna wysokość robocza		4 m
Maksymalna udźwig		200 kg
Operatorzy		1
Wykorzystanie		Wewnątrz-Na zewnątrz***
A	**Wysokość w stanie złożonym**	1730 mm
B	**Minimalna wysokość od podłoża**	290 mm
C	**Maksymalna odległośc kosza od podłoża**	1950 mm
D	**Wymiary podstawy**	1000 mm
E		715 mm
F		1425 mm
G	**Wewnętrzne wymiary kosza**	685 mm
H		580 mm
Ciężar maszyny		350 kg
Rozmiar przednich kół na popstoju		Ø 125x35
Rozmiar tylnych kół na postoju		Ø 150x40
Półka kompletacyjna		
I	**Wymiary**	500 mm
L		680 mm
Regulacja		Regulacja elektryczna
J	**Posuw**	700 mm
Minimalna wysokość od podłoża		850 mm
Maksymalna wysokość od podłoża		2875 mm
Udźwig		100 kg
Wydajność		
Zasilanie		24 V
Akumulator		2 AGM 12V 45 Ah
ładowarka		115V–230V 50/60HZ
M	**Maksymalny stopień nachylenia**	15%
Wewnętrzny promień skrętu		0
R	**Zewnętrzny promień skrętu**	860 mm
Maksymalna prędkość unoszenia		0,15 m/s
Maksymalna prędkość opuszczania		0,15 m/s
N	**Maksymalny nacisk na koło przy pełnym obciążeniu ***	1,8 kN
Cykle pracy przy naładowanych bateriach **		Ca. 80

* Maksymalne ciśnienie, zakładając, że waga wózka komisjonującego wraz z maksymalnym ładunkiem na pokładzie jest całkowicie rozłożona po jednej stronie maszyny (ładunek całkowicie asymetryczny).

** Za cykl pracy rozumie się ruch do 20 m oraz pełne podnoszenie i opuszczanie przy maksymalnej wysokości i z regulacja platformy ładowania. Cykl pracy ma charakter orientacyjny i nie jest gwarantowany.

*** Może być używany również na zewnątrz, pod warunkiem braku wiatru i opadów atmosferycznych.

Specyfikacja techniczna:

Wysokość robocza	4 m
Maksymalne obciążenie	200 kg

Dział Handlowy i Sklep:
ul. Gierdziejewskiego 5,
02-495 Warszawa

ul. Szekspira 4/75,
01-913 Warszawa

+48 22 633 33 11
+48 22 633 33 44
+48 22 669 97 97
+48 22 663 96 96
Email:
info@bmserwis.pl

REGON: 012758408
BDO: 000121458